1PI=7MM

Tecnima VL
Dans le vent depuis 1987

BASE DE BÉTON
PA-11

POUR MAT DE DRAPEAU 50’

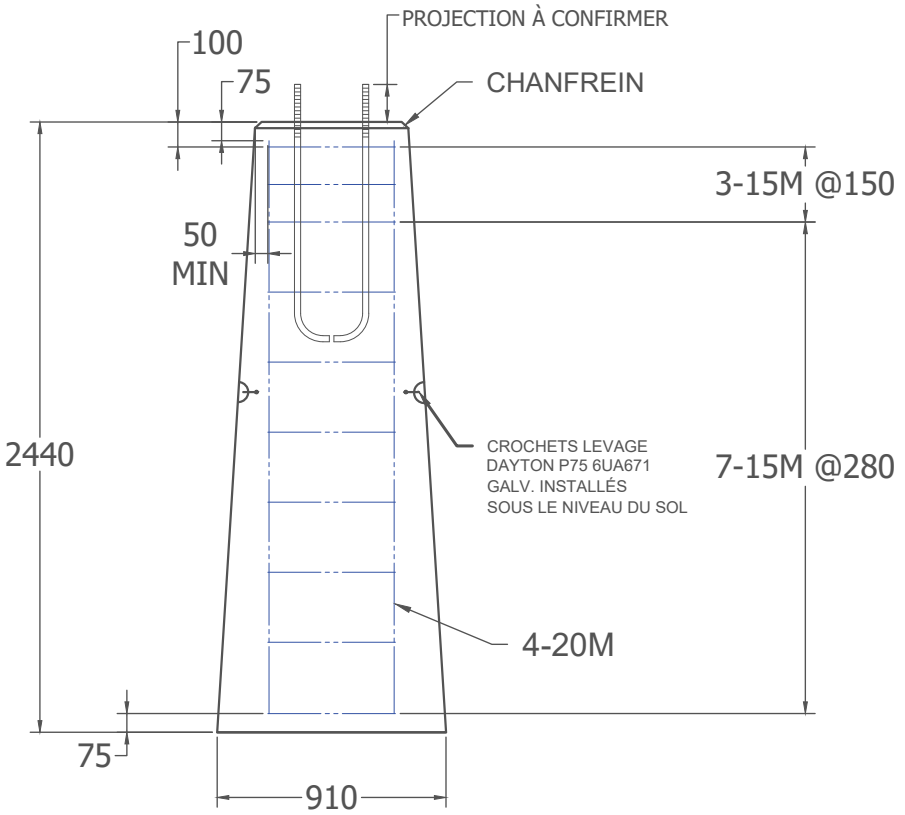

PROJECTION MAXIMAL DE LA BASE
DE BÉTON HORS SOL : 150mm

ÉLÉVATION

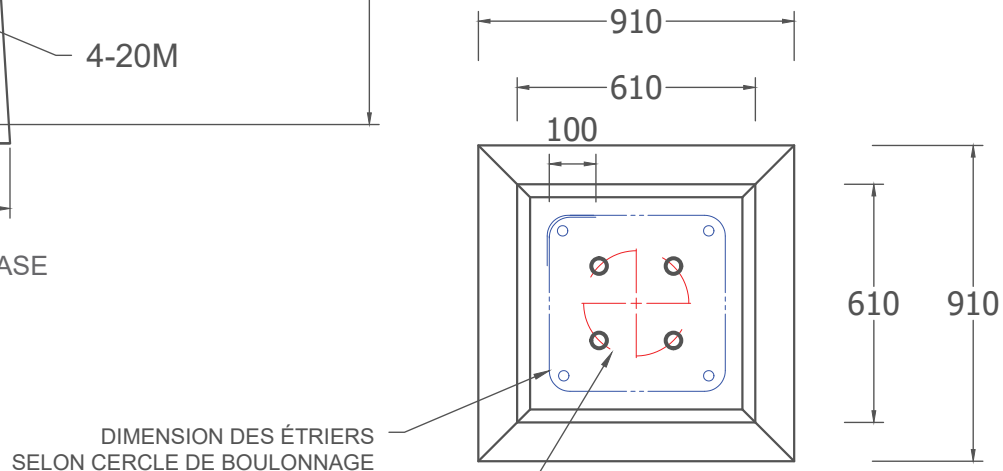

VUE DESSUS

ITEM	DESCRIPTION	POIDS
1	BÉTON 35MPa, 5 À 8% D'AIR, RECETTE 35203107P, CLASSE D'EXPOSITION C-1 OU RECETTE 35204157, TYPE V-P CLASSE D'EXPOSITION F-1 SELON RECETTE UTILISÉE LE JOUR DES COULÉES	7500 LBS
2	ARMATURE MÉTALLIQUE NUANCE 400W, NORME CAN/CSA-G30.18-M	
3	ANCRAGE SELON MANUFACTURIER DU FÛT	
4	FABRICATION ET TOLÉRANCE SELON CSA A23.4-16 DÉMOULAGE 5MPa / MANUTENTION 12MPa / EXPÉDITION 24.5MPa CURE CHIMIQUE SUPER AQUA CURE VOX	

DESSIN NON A L’ECHELLE

TECNIMA VL INC., 15075, AVENUE GUY, SAINT-HYACINTHE QC J2R 1V4, 450 799-3664

Ouvrage :	MODEL NO.:	PA-11
	MATERIEL:	
Numéro de projet :	FINI:	
Numéro de dossier :	POIDS:	3402 KG 7500 LB
	COTATION	MM
	DATE:	2024-03-13
	APP. PAR:	

CONFIDENTIEL
Ces renseignements contenus dans ce dessin sont confidentiels et peuvent être protégés contre la divulgation.
Veuillez noter que toute utilisation ou diffusion de ce dessin peut faire l’objet de restrictions ou de sanctions légales.

INGÉNIEUR François Pelletier 120264 QUÉBEC
2024-03-20

ZONE D’APPROBATION